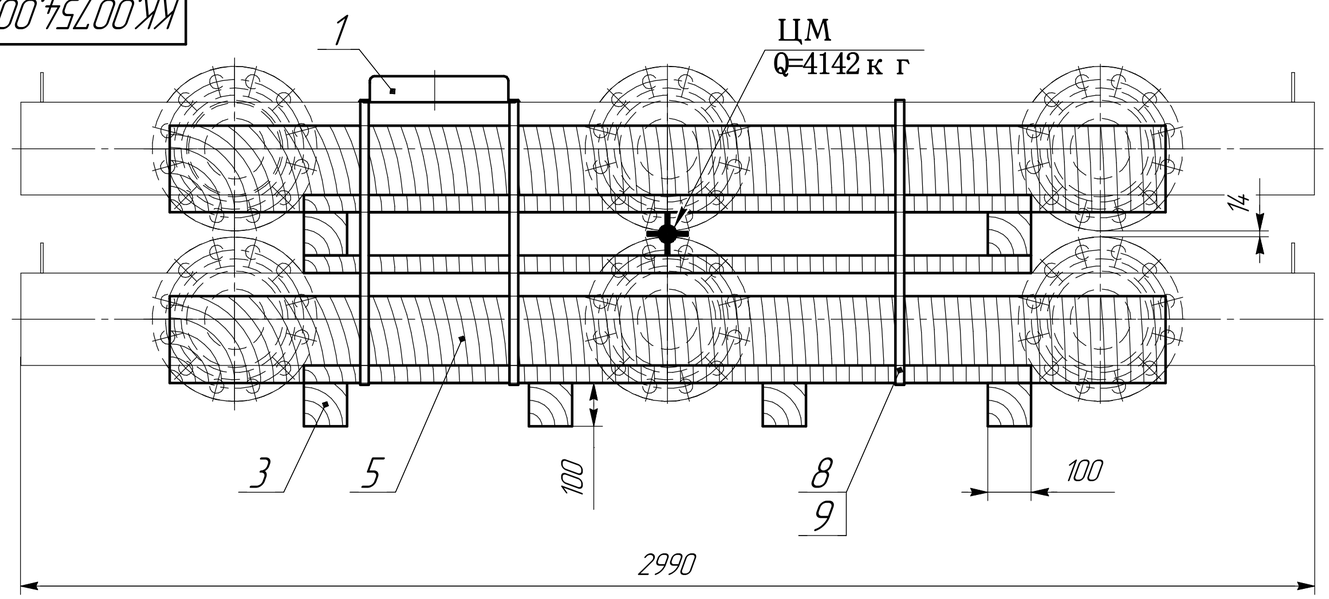

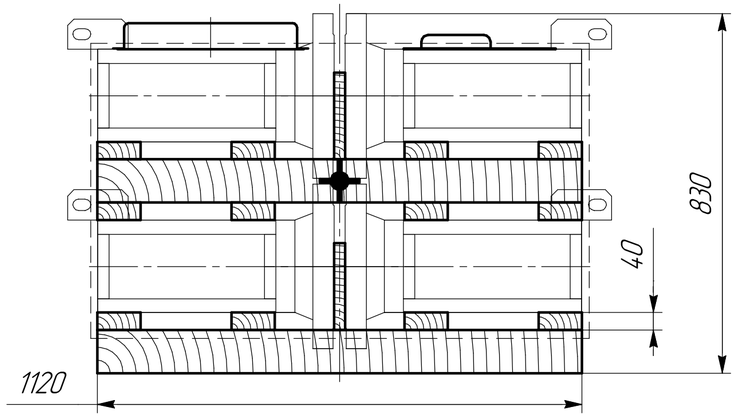

1. Размеры для справок.

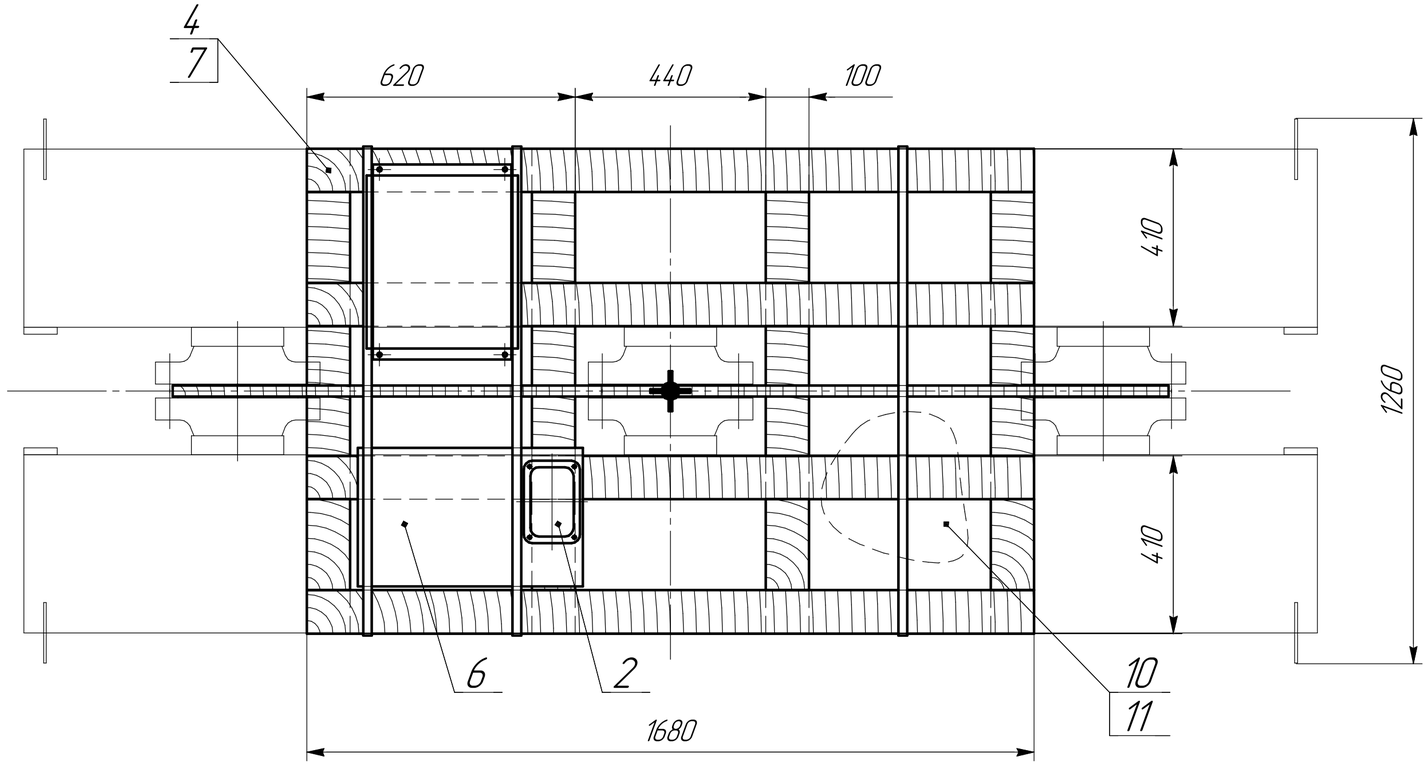

Формат	Зона	Поз.	Обозначение	Наименование	Кол.	Примечание
				Сборочные единицы		
А4		1	К-984	Ящик для техдокументации	1	
				Детали		
А4		2	К-2126	Карман для упаковочного листа	1	
Б4		3	КК.00754.00.00.001	Балка L=1120	6	5,60 кг
				Брус-3-сосна-100х100 ГОСТ 8486-86		
Б4		4	КК.00754.00.00.002	Стяжка L=1680	12	3,36 кг
				Доска-3-сосна-40х100 ГОСТ 8486-86		
Б4		5	КК.00754.00.00.003	Перегородка L=2300	2	5,75 кг
				Доска-3-сосна-25х200 ГОСТ 8486-86		
А3		6	Р-13446	Бирка	1	
				Стандартные изделия		
		7		Гвозди К3х80 ГОСТ 4028-63	60	0,266 кг
				Материалы		
		8		Лента бандажная 16х0,6 модель 500010	15	м
		9		Зажим бугель модель 500050	3	шт
		10		Бумага ДБ ГОСТ 8828-89	20	$м^2$
		11		Пленка полиэтиленовая, Мс рукав	10	$м^2$
				0,200х1000, первый сорт ГОСТ 10354-82		

2. На участок комплектации поддоны поставляются в собранном виде. Сборку производить двумя гвоздями в каждое соединение.

3. Параметры шероховатости поверхностей деталей должны быть не более Rm_{max} = 1000 мкм по ГОСТ 7016-82.

4. Влажность древесины должна быть не более 25 %.

5. Чертёж разработан для упаковки камер АВО по черт. КСА0405н.01.01

Изм.	Лист	№ докум.	Подп.	Дата
Разраб.		Ямалтдинов		26.02.19
Пров.		Ипатов		26.02.19
Т.контр.				
Рук.группы		Ипатов		26.02.19
Н.контр.				
Утв.		–	–	–

КК.00754.00.00.000

Упаковка камер АВО

Сборочный чертеж

Лит.	Масса	Масштаб
И	90	1:10

Лист | Листов 1

з-з 504

ОАО "Салаватнефтемаш" КТО

Копировал | Формат А2

Перв. примен. | Справ. № | Подп. и дата | Инв. № дубл. | Взам. инв. № | Подп. и дата | Инв. № подл.